Паспорт

Модуль вентиляторный

Серии МВ

ИДФУ.306558.203 ПС

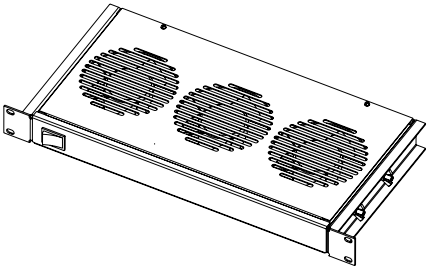

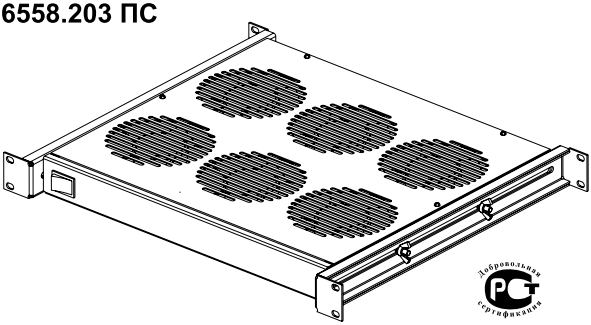

Модификация	Габариты (мм)			Вес (кг)	Напряже-ние	Частота	Общая мощность (свободный воздушный поток)	Уровень шума
	высота	ширина	глубина					
МВ-400-3, МВ-400-3С	45 (1U)	19"	250	4	230 В	50 Гц	3х150 м3/ч = 450 м3/ч	3х43 dBA
МВ-400-6, МВ-400-6С	45 (1U)	19"	410	8			6х150 м3/ч = 900 м3/ч	6х43 dBA

Модификация	Совместимость	Потребляемая мощность (Вт)
МВ-400-3, МВ-400-3С	Весь спектр 19" оборудования.	30
МВ-400-6, МВ-400-6С	ШТК - М, Настенный шкафы глубиной более 450 мм.	60

Модули МВ-400-3С, МВ-400-6С имеют терморегулятор (порог включения вентиляторов 35 градусов).
Цвет (порошковая покраска с предварительным фосфатированием) - RAL 7035 светло-серый.

СВИДЕТЕЛЬСТВО О ПРИЕМКЕ

Модуль вентиляторрный МВ – 400 _____ соответствует техническим условиям ТУ РБ 800008148.004–2005 и признан годным к эксплуатации

Представитель ОТК

М.П. _____ / _____
личная подпись расшифровка подписи

_____
год, месяц, число

СВИДЕТЕЛЬСТВО ОБ УПАКОВЫВАНИИ

Модуль вентиляторрный МВ – 400 _____ упакован согласно требованиям, предусмотренным технической документацией.

Упаковал

М.П. _____ / _____
личная подпись расшифровка подписи

_____
год, месяц, число

Серийный номер:

ВНИМАНИЕ! Производитель оставляет за собой право вносить изменения в конструкцию изделия без ухудшения его функциональных характеристик.

УСТАНОВКА ИЗДЕЛИЯ

MB-400-3 (MB-400-3-C)

Зафиксируйте модуль на передних или задних вертикальных направляющих винтами и гайками с фиксатами. Установите на необходимую глубину. Возможна регулировка по глубине: от 200 до 310 мм.

Комплектация

Винт M6x12 - 4 шт.

Гайка M6 в обойме - 4 шт.

Гайка M6 - 1 шт.

Шайба - 2 шт.

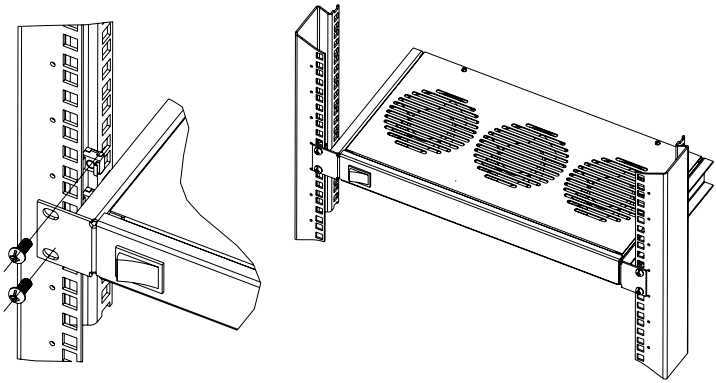

MB-400-6 (MB-400-6C)

Зафиксируйте модуль на вертикальных направляющих винтами и гайками с фиксаторами. Отрегулируйте глубину установки (от 390 до 750 мм).

Комплектация

Винт M6x12 - 8 шт.

Гайка M6 в обойме - 8 шт.

Гайка M6 - 1 шт.

Шайба - 2 шт.

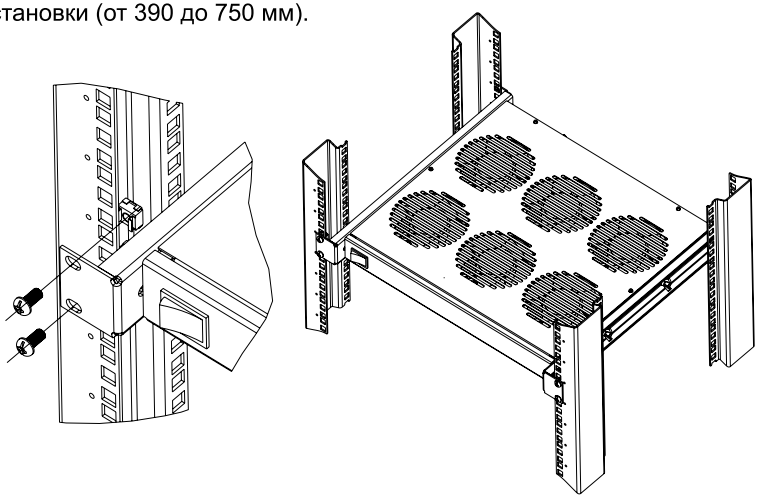

ДОПОЛНИТЕЛЬНАЯ ИНФОРМАЦИЯ

1.НАЗНАЧЕНИЕ

1.1.Модуль вентиляторный MB (далее – изделие), предназначен для поддержания оптимального температурного режима активного телекоммуникационного и другого оборудования, размещаемого в телекоммуникационных шкафах. Изделие выполнено в системе несущих конструкций серии 482,6 мм (19") по ГОСТ 28601.2–90 (МЭК 297). Изделие является: по принципу действия - осевыми; по числу скоростей - одно-скоростными; по изменению направления потока воздуха - без изменения направления.

1.2.Изделие выполнено в климатическом исполнении УХЛ4.2 по ГОСТ15150–69 и предназначено для эксплуатации в закрытых помещениях при температуре от плюс 5 до плюс 40°С, при верхнем рабочем значении относительной влажности 45-80 % при температуре 25 °С, атмосферном давлении 60,0 – 106,7 мПа (450 – 880 мм. рт. ст.).

2.ОПИСАНИЕ ИЗДЕЛИЯ

2.1.Изделие состоит из корпуса, встроенных вентиляторов, верхней крышки и кронштейнов для установки. Используется во всех сериях телекоммуникационных шкафов. Устанавливается на вертикальные направляющие шкафов и стоек. Для оптимальной организации охлаждения установленного оборудования предусмотрена регулировка модуля MB-400-3 (MB-400-3-C) по глубине - от 200 до 310 мм, модуля MB-400-6 (MB-400-6C) - от 390 до 750 мм. Модули обладают высокой мощностью и постоянным числом оборотов, выключатель питания установлен на передней панели. MB-400-3C и MB-400-6C имеет датчик температуры, рассчитанный на включение вентиляторов при температуре 35 ˚С. Кабель для подключения к сети питания в комплект поставки не входит (порт питания - IEC-320 C14).

3.КОМПЛЕКТ ПОСТАВКИ

Изделие в сборе (1 шт.); комплект крепежа (1 шт.); паспорт (1 шт.).

4.ГАРАНТИИ ИЗГОТОВИТЕЛЯ

4.1.Изготовитель гарантирует соответствие качества изделия требованиям технических условий при соблюдении потребителем условий эксплуатации, транспортирования и хранения.

4.2.Гарантийный срок эксплуатации изделия 24 месяца с момента ввода в эксплуатацию, но не более 30 месяцев со дня поставки.

4.3.Гарантийный срок хранения не более 6 месяцев.

5.УСЛОВИЯ ТРАНСПОРТИРОВАНИЯ, ХРАНЕНИЯ И УТИЛИЗАЦИИ

5.1.Изделие не содержит в своем составе материалов опасных для жизни и здоровья человека, вредных для окружающей среды. Не требует специальных мер предосторожности при транспортировании, хранении и утилизации.

5.2.Транспортирование шкафов в упаковке может осуществляться любым видом транспорта в крытых транспортных средствах, в соответствии с правилами перевозки грузов, действующих на данном виде транспорта. Условия транспортирования, в части воздействия климатических факторов, должны соответствовать группе хранения С по ГОСТ 23170-78, в части воздействия климатических факторов по группе 3 по ГОСТ 15150-69.

5.3.Условия хранения по группе 2 ГОСТ 15150–69.

5.4.Утилизацию изделия производят по общим правилам, действующим у потребителя.

6. **АДРЕС ИЗГОТОВИТЕЛЯ**

Республика Беларусь, 223051, Минская область, Минский район, п.Колодищи, ул.Минская, дом 67А. тел. +375 (17) 508–12–62(63); тел./факс: +375 (17) 508–12–66, e-mail: info@cmo.ru, сайт: www.cmo.ru