Паспорт

Панель R–LED–36

ИДФУ.304121.341 ПС

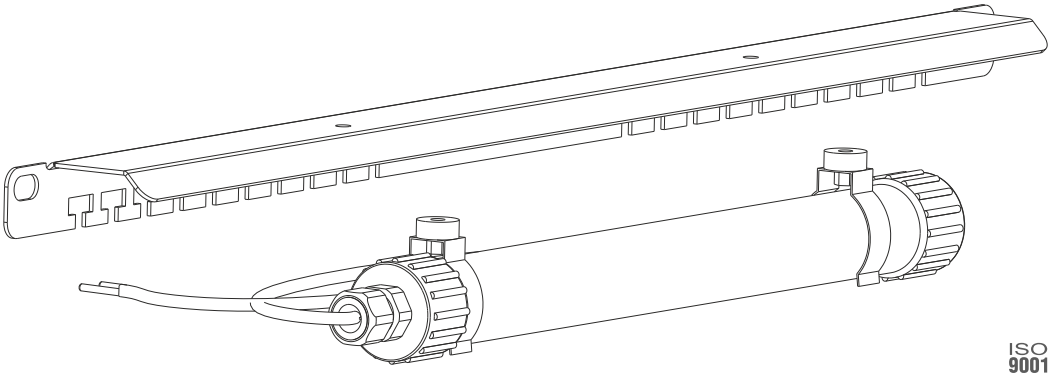

ISO 9001

Модификация	Код производителя	Габариты (мм) не более			Вес (кг)	Номинальное напряжение (В)	Частота (Гц)	Потребл. мощность (Вт)	Цвет кронштейна
		высота	ширина	глубина					
R-LED-36	30412134100	40	484	35	1	24...45, 60Гц 24…60 (пост.)	60	4	серый
R-LED-36-B	30412134101								черный

Цвет (порошковая покраска с предварительным фосфатированием) - RAL 7035 светло-серый, RAL 9005 черный.

СВИДЕТЕЛЬСТВО О ПРИЕМКЕ

Панель R-LED-36 соответствует техническим условиям ТУ BY 800008148.010-2011 и признана годной к эксплуатации

Представитель ОТК

М.П. _____ / _____
личная подпись расшифровка подписи

_____
год, месяц, число

Упаковал

М.П. _____ / _____
личная подпись расшифровка подписи

_____
год, месяц, число

ВНИМАНИЕ! Производитель оставляет за собой право вносить изменения в конструкцию изделия без ухудшения его функциональных характеристик. Сохраняйте паспорт в течение гарантийного срока.

Серийный номер:

А5 09.16

1. НАЗНАЧЕНИЕ

Панель R-LED-36 (далее – изделие) предназначен для освещения рабочего пространства и мест установки оборудования в пределах 1,7м от источника питания.

2. ОПИСАНИЕ ИЗДЕЛИЯ

Изделие представляет собой светодиодный светильник со шнуром питания (окончания проводов разделаны и подготовлены для подключение к разъемам клемной колодки). Цвет свечения – белый, цветовая температура 4000 К, материал корпуса – поликорбанат, световой поток – 500 лм. Изделие оснащено пружинными держателями с магнитами, которые позволяют надежно размещать светильник на любой стальной поверхности. Изделие является ударопрочным, морозо-теплоустойчивым, герметичным, мобильным и пожаробезопасным. Условия эксплуатации: температура от -50°С до +65°С, относительная влажность до 97%, степень защиты – IP65.
В комплект изделия входит металлический окрашенный полимерной порошковой краской кронштейн, предназначенный для размещения изделия в шкафах и стойках в системе несущих конструкций серии 482,6 мм (19”) по ГОСТ 28601.2-90 (МЭК 297).

3. КОМПЛЕКТ ПОСТАВКИ

Светильник светодиодный со шнуром питания – 1 шт., крепежный кронштейн – 1 шт., комплект крепежа – 1 шт., паспорт – 1 шт., упаковка – 1 шт.

4. ГАРАНТИИ ИЗГОТОВИТЕЛЯ

4.1. Изготовитель гарантирует соответствие качества изделия требованиям технических условий при соблюдении потребителем условий эксплуатации, транспортирования и хранения.
4.2. Гарантийный срок эксплуатации изделия 24 месяца с момента ввода в эксплуатацию, но не более 30 месяцев со дня поставки. Срок службы изделия 5 лет.
4.3. Гарантийный срок хранения не более 6 месяцев.
4.4. Сохраняйте паспорт в течении гарантийного срока. Гарантия предоставляется при наличии заполненного паспорта.
4.5. В случае обнаружения неисправности следует немедленно отключить модуль от сети и связаться с поставщиком оборудования.

5. УСЛОВИЯ ТРАНСПОРТИРОВАНИЯ, ХРАНЕНИЯ И УТИЛИЗАЦИИ

5.1. Изделие не содержит в своем составе материалов опасных для жизни и здоровья человека, вредных для окружающей среды. Не требует специальных мер предосторожности при транспортировании, хранении и утилизации. Изделие не содержит в своем составе драгоценных металлов.
5.2. Хранение и транспортировка изделия осуществляется в соответствии с ГОСТ 23216-78 и ГОСТ 15150-69. Транспортировка допускается любым видом крытого транспорта, обеспечивающим предохранение упакованных изделий от механических повреждений и ударных нагрузок. Хранение изделий осуществляется в упаковке изготовителя в помещениях с естественной вентиляцией при температуре окружающего воздуха от - 50°С до +65°С и относительной влажности воздуха до 97%.
5.3. Утилизация изделий производится без принятия специальных мер защиты окружающей среды. Порядок утилизации определяется потребителем.

6. ТРЕБОВАНИЯ БЕЗОПАСНОСТИ

6.1 При подключении светильника к электрической сети убедитесь в отсутствии повреждения изоляции кабеля и в том соответствует ли напряжение питающей сети модификации светильника. Присоединение светильника к поврежденной электропроводке запрещено.
6.2. При обнаружении признаков неисправности: запах из изделия, механическое повреждение следует немедленно отключить изделие от электросети и обратиться к производителю. Не производить самостоятельно ремонт! Запрещается разбирать (собирать) светильник, подключенный к сети. В случае наличия дыма или возгорания изделия необходимо обесточить помещение и воспользоваться любыми средствами пожаротушения, вызвать службу МЧС.

АДРЕС ИЗГОТОВИТЕЛЯ
Республика Беларусь,
223051, Минская область,
Минский район, аг. Колодищи,
ул. Минская, дом 67А
тел. +375 (17) 500-00-00
info@remer.su
www.remer.su