ЦМО

Фундамент под шкаф ШТВ-2-х.10.6

(вид сверху)

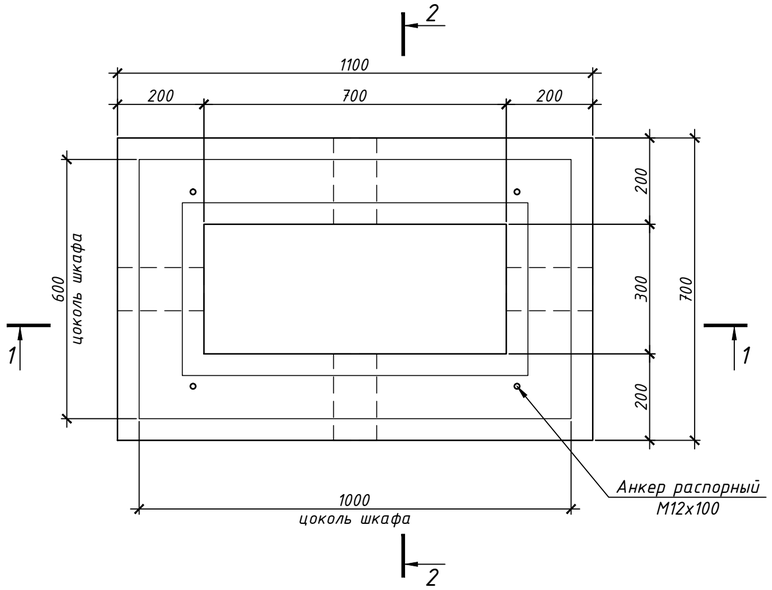

3-3

(армирование)

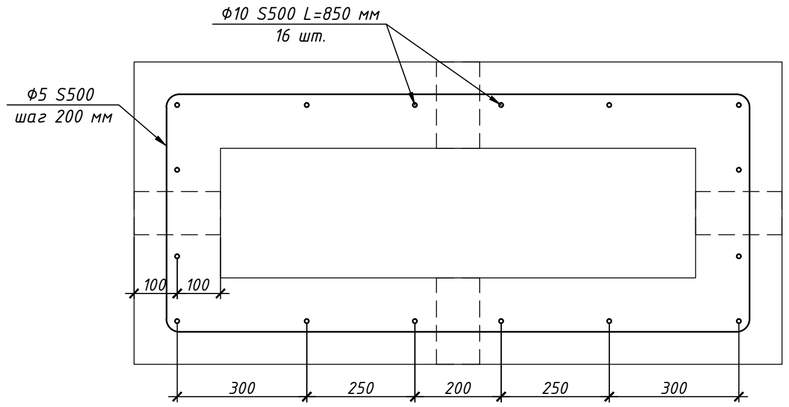

Спецификация

Поз.	Обозначение	Наименование	Кол.	Масса, ед., кг	Приме-чание
		Ф10 S500 СТБ1704-2012 L=850	16	0.52	
		Ф5 S500 СТБ1704-2012 $L_{общ}$=20,0 м.п.		0.15	
		Бетон С25/30, F200, W6	0.65		$м^3$

1-1

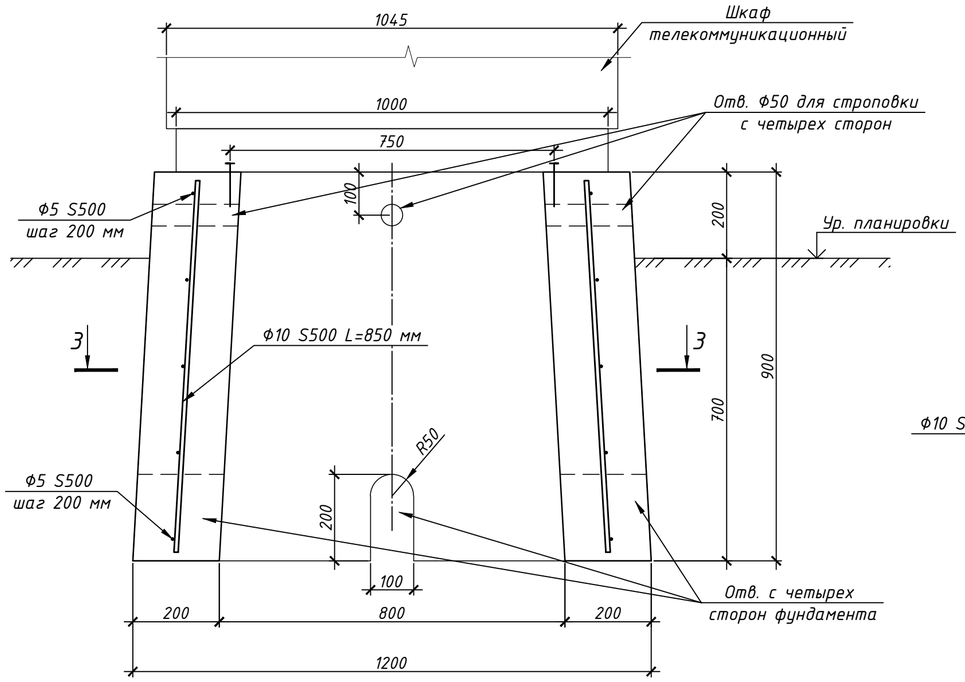

2-2

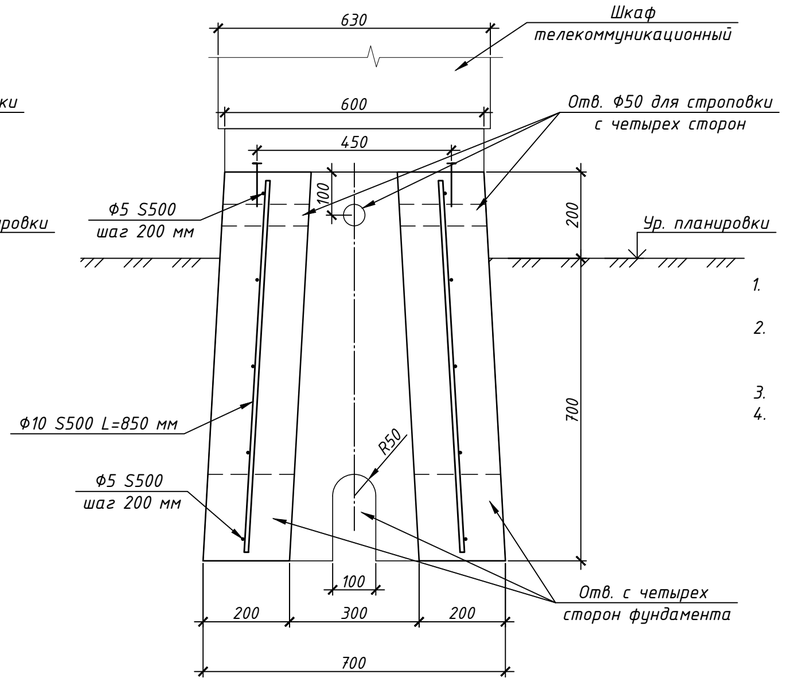

1. Фундамент предназначен для монтажа на него шкафа телекоммуникационного ШТВ-2-х.10.6.
2. Изготовление сборного железобетонного фундамента выполнять в соответствии с требованиями ТКП 45-5.03-307-2017 "Изделия сборные бетонные и железобетонные. Основные требования к изготовлению".
3. Масса фундамента - 1620 кг.
4. Арматурные стержни объединить в пространственный каркас при помощи вязальной проволоки или с использованием контактно-точечной сварки.

Согласовано

Взам. инв. №

Подп. и дата

Инв. № подл.

Изм.	Кол. уч.	Лист	№ док.	Подп.	Дата
Разработал		Марченко			03.20

Фундамент из сборного железобетона под шкаф ШТВ-2-х.10.6

Стадия	Лист	Листов
С	8	

Формат А2